# GSM-Störmeldegerät IT180 / IT181

*Sichere Alarmierung per Sprachanruf...*

eviateg GmbH
Mühlenweg 143
D-22844 Norderstedt
Tel.: +49 (0) 40 608 487 90
Fax: +49 (0) 40 608 490 41
www.eviateg.de

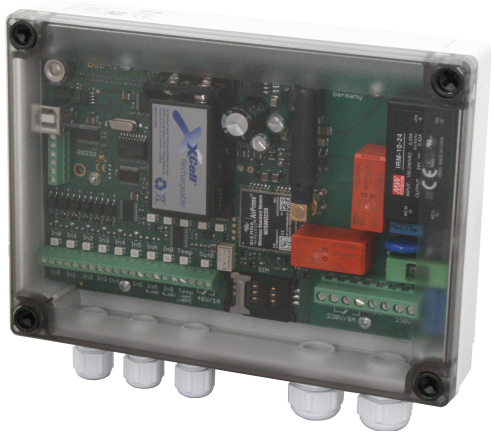

**GSM-Störmeldegerät IT181 im IP65-Gehäuse**

**Programmiersoftware in zwei Versionen im Lieferumfang**

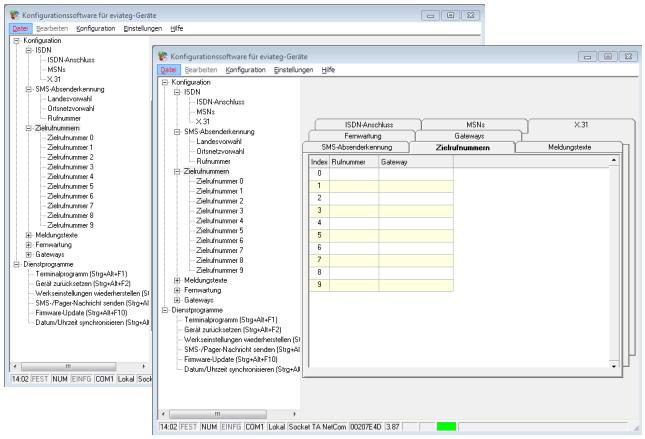

- verständliches Funktionsprinzip von Ereignis und Reaktion
- schnelle Inbetriebnahme, keine Programmierkenntnisse erforderlich
- Programmiersoftware in zwei Versionen im Lieferumfang
  „Quicksetup“ für schnelle Inbetriebnahme,
  „Conny“ für erweiterte Programmierung
- 256 Zielrufnummern, schnelle Einrichtung von Alarmierungsketten
- 5 min Sprachausgabe, zusammensetzbare Sprachsequenzen
  beliebige Meldetexte
- „Follow me“ Funktion für wechselnde Bereitschaftsdienste
- Versand von SMS, E-Mail, Fax, Alarm bei Netzausfall
- Alarmquittierung per DTMF-Zeichenfolge
- Schalten durch kostenlosen Anruf mit Rufnummern-Auswertung,
  Passwort-geschützte SMS oder DTMF-Tonfolgen
- Fernparametrierbarkeit und Routinemeldungen
- Kostenkontrolle und Alarmierung bei Limit-Überschreitung
- Aufschaltung auf Notrufzentralen mit VdS2465-Protokoll
- Aufschaltung auf Leitsysteme über OPC-Server
- umfangreiche Zeitsteuerungsfunktionen (Wochentag-/Uhrzeittabelle,
  bewegliche Feiertage, Sommer-Winterzeit-Umschaltung)
- flexible Ablaufsteuerung durch Flags, Counter,
  Betriebsstundenzähler und Makros

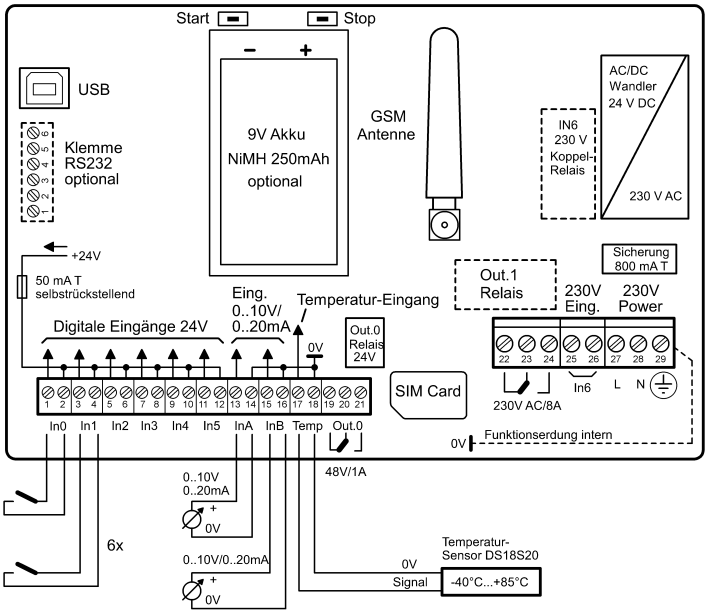


Blockschaltbild IT180/IT181

| Technische Daten | |
|---|---|
| **Betriebsspannung** | 230 V AC +5%..-15% / 50 mA / 50-60 Hz |
| **Schnittstellen** | 1 x USB, (optional RS232 auf Schraubklemme) |
| **Eingänge** | 6 x Schalteingänge, max. Eingangssp. 24 V DC<br>2 x Eingänge 0..10V analog, 10 Bit, ±5% oder<br>2 x Eingänge 0..20mA analog, 10 Bit, ±5%<br>1 x Eingang für digitalen Temperatursensor<br>1 x Eingang 230V AC (nur beim IT181) |
| **Ausgänge** | 1 x Relais-Ausgang 48 V / 1A / 60 W<br>1 x Relais-Ausgang 230 V / 8A / 2000 VA (IT181) |
| **GSM-Modem** | Quadband 850/900/1800/1900 MHz |
| **Akku** | 9V Akku / 250 mA (nicht im Lieferunfang)<br>Ladeschaltung mit Erhaltungsladung |
| **Betriebstemperatur** | -40°C...+70°C |
| **Luftfeuchtigkeit** | 0..100% |
| **Gehäuse** | Polycarbonat, IP65 mit Kabelverschaubungen |
| **Abmessungen** | 180 x 130 x 35 mm (LxBxH) |
| **Gewicht** | ca. 440 g (ohne Akku) |
| **Lieferumfang** | Gerät, Stabantenne, USB-Kabel,<br>Software, Betriebsanleitung |

| Zubehör | | Art.-Nr. |
|---|---|---|
| **Magnethaftantenne** | Quadband, SMA-St.<br>2,5 m Kabel, RG174 | 460139 |
| **Antennen-Verlängerungskabel** | 5 m, RG174,<br>SMA-St / SMA-Bu. | 460141 |
| **Antennen-Adapter** | 10 cm, SMA-Flansch | 460155 |
| **Temperatur-Sensor** | -20°C..+85°C, 2 m<br>verlängerbar bis 100 m | 460216 |
| **Wasser-Sensor** | zum Anschluss an den<br>Analog-Eingang 0..10V<br>6 m Kabel | 460242 |
| **PIR-Bewegungs-Sensor** | Betriebssp. 8..24 V DC<br>Ausgang PhotoMOS<br>24 V / 100 mA | 460520 / 46521 |
| **9V-Akku** | NiMH, 9V / 250 mAh | 460243 |


WEEE-Reg. DE 68498834 • Alle Angaben ohne Gewähr, Änderungen und Irrtümer vorbehalten • © Copyright 2000...2014 eviateg GmbH